Вид сверху

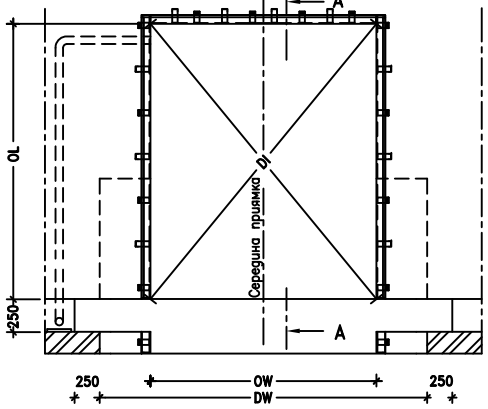

Уголки обрамления приямка

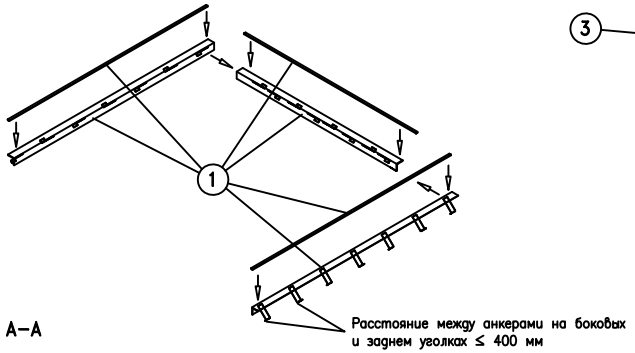

Чертеж подготовки приямка

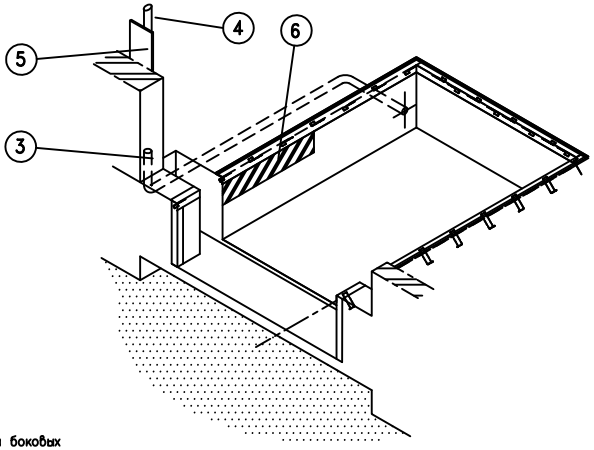

Вид спереди

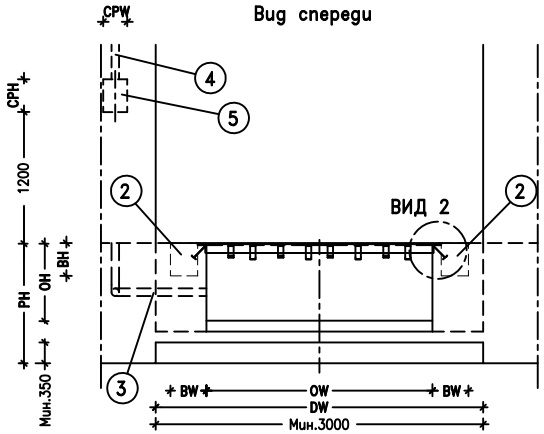

Вид в разрезе А–А

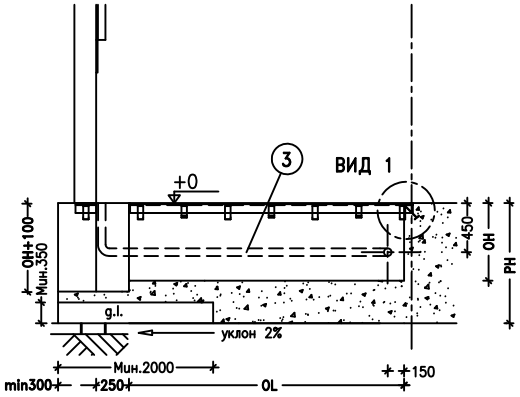

ВИД 1
(ЗАДНИЙ УГОЛОК)

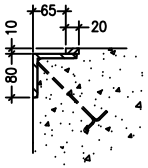

масштаб: 1:10

ВИД 2
(БОКОВОЙ УГОЛОК)

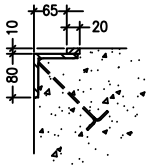

масштаб: 1:10

Примечания:

Допустимые отклонения размеров: –0/+10
Приямок должен быть прямоугольным и выполнен в соответствии со всеми указаниями.
Все углы приямка должны быть прямые – 90 градусов.
Усилия, которые должна выдерживать бетонная конструкция приямка прилагаются отдельным чертежем
В местах крепления бамперов на бетонное основание воздействуют нагрузки в 59 кН, возникающие при парковке грузовика весом 30 тонн на скорости 5 км/ч.
PH – высота рампы, DW – ширина проема ворот (не менее 3000 мм), BWxBH – размер для установки бампера

Размеры приямка, мм	Заказная длина платформы, мм					
	2000	2500	3000	3500	4000	4500
OL – длина приямка	2075	2575	3075	3575	4075	4575
OH – высота приямка	610	610	710	810	910	910

Размеры приямка, мм	Заказная ширина платформы, мм		
	1750	2000	2250
OW – ширина приямка	1820	2070	2320

DI – длина диагонали, мм	Длина приямка, мм					
Ширина приямка, мм	2075	2575	3075	3575	4075	4575
1820	2760	3153	3573	4012	4463	4924
2070	2931	3304	3707	4131	4570	5021
2320	3112	3466	3852	4262	4689	5130

РАБОТЫ, КОТОРЫЕ ПОДРЯДЧИК ДОЛЖЕН ВЫПОЛНИТЬ САМОСТОЯТЕЛЬНО

Строительные:

– Подготовка приямка в соответствии со всеми требованиями.
① Поставка и установка обрамляющих уголков (80x80x8 мм) и стальных пластин 20x10 мм.
② Подготовка поверхности под установку бамперов, размер BWxBH.

Подготовка электрических подключений:

– Защитный кабель канал между полом и блоком управления.
③ Кабель канал Ø70мм для подключения уравнительной платформы к блоку управления.
④ 400В трехфазное заземленное, изолированное электрическое подключение.
⑤ Подготовка соответствующей поверхности для установки блока управления, размер CPWxCPH.

Другие:

⑥ Разместить черно–желтые диагональные предупреждающие полосы в соответствующих местах приямка.

ALUTECH TL модель W
чертеж подготовки приямка для установки платформы за секционными воротами